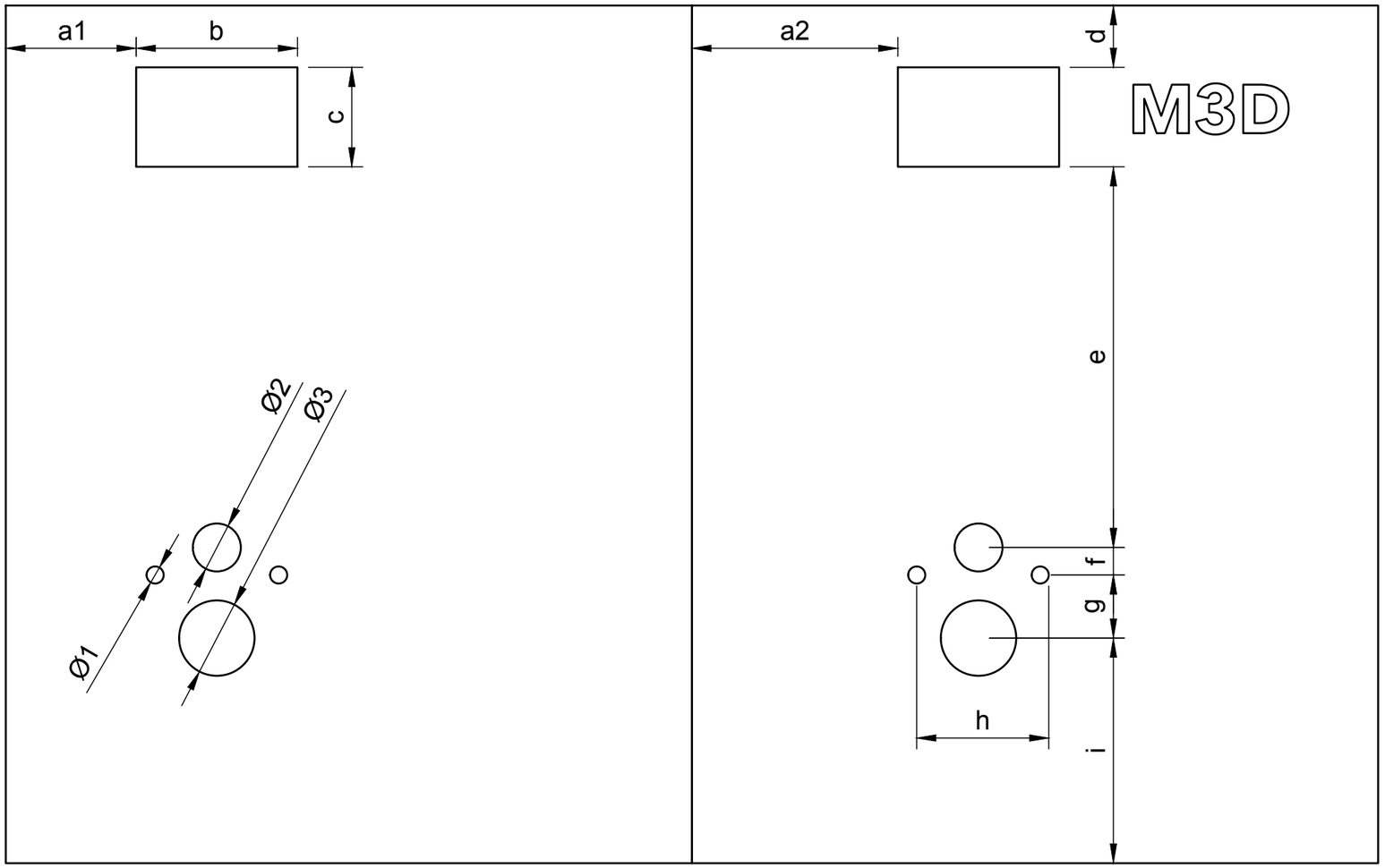

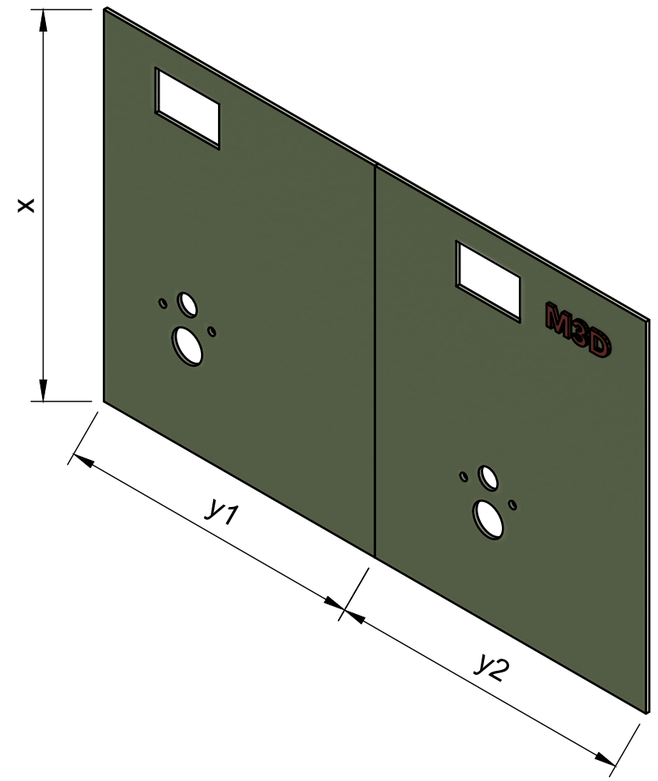

Definice rozměrů			
parametr	**rozměr**	**parametr**	**rozměr**
a1		h	
a2		i	
b		Ø1	
c		Ø2	
d		Ø3	
e		x	
f		y1	
g		y2	

Poznámka:
Pozice WC modulů na sádrokartonové desce může být libovolná.
Deska horizontálně, formátování podle požadovaných rozměrůl (x,y1,y2)
Hrany řezané.
Lze zaslat i vlastní výkres vztažený k jiné referenční rovině.

Technický popis: WC Modul 2ks horizontálně	Kreslil: Ing.Jozef Kolibab	
M3D MORAVOSTAV družstvo CNC Frézování sádrokartonu	Název výrobku: WC Modul, 2ks SDK deska horizontálně formátovaný rozměr	Art No.: VWC111100102
		List: 1/1